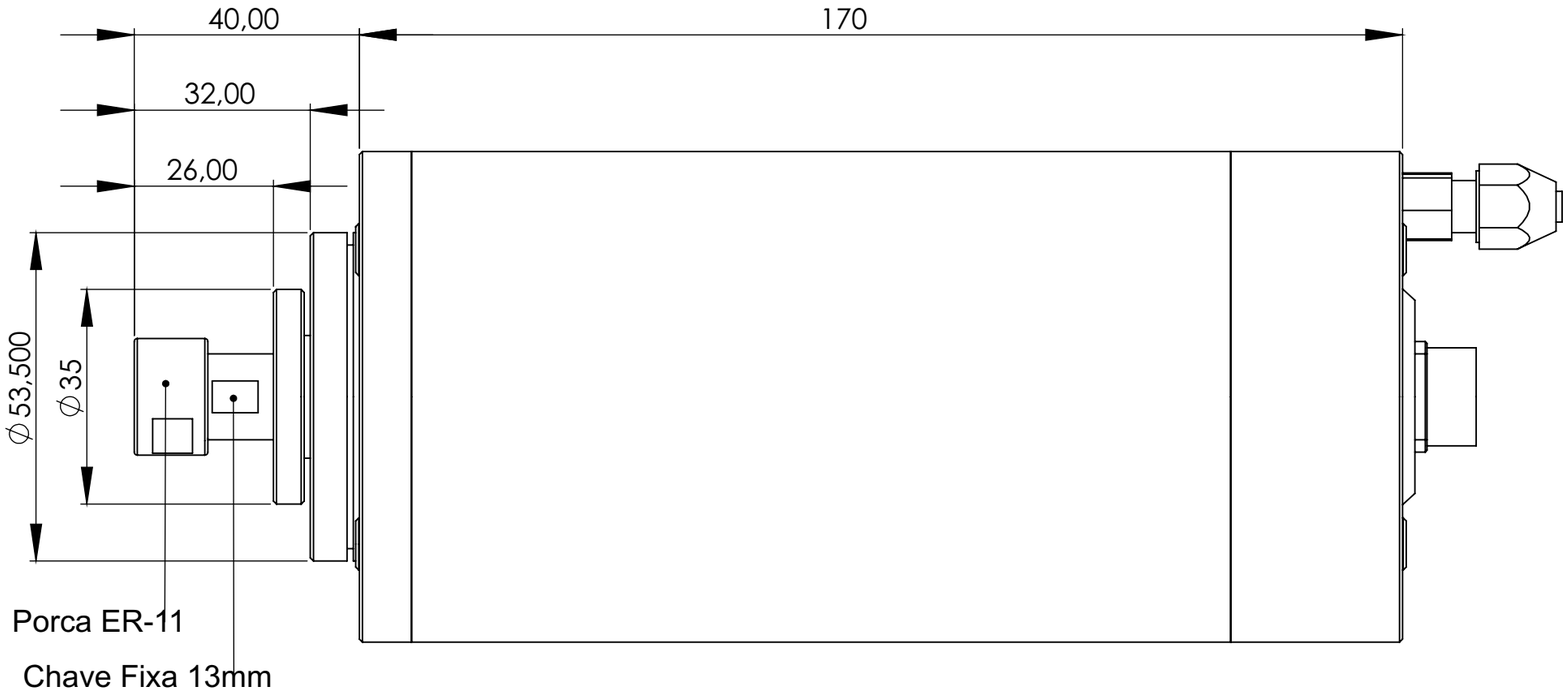

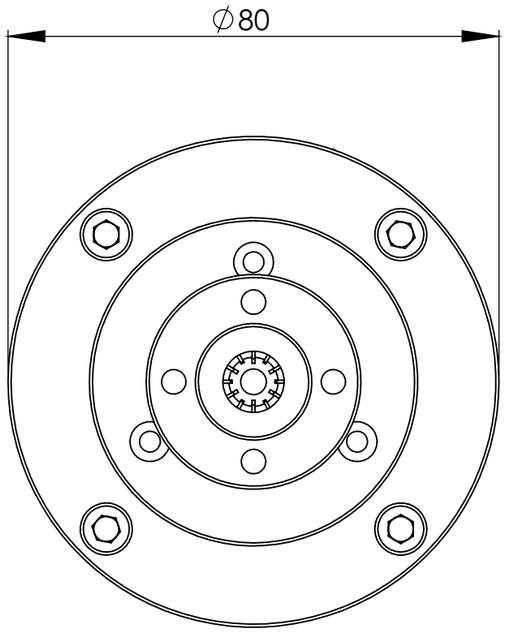

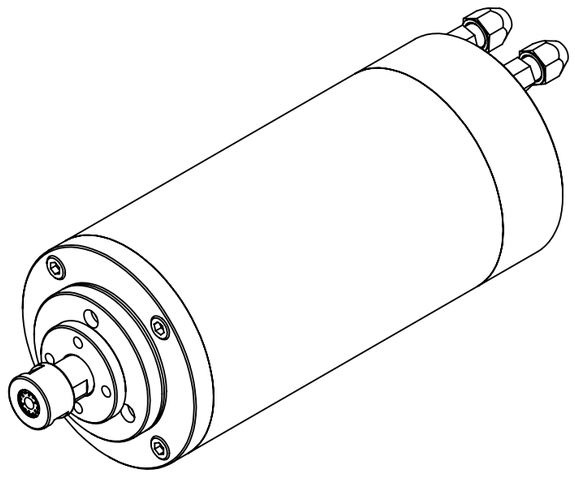

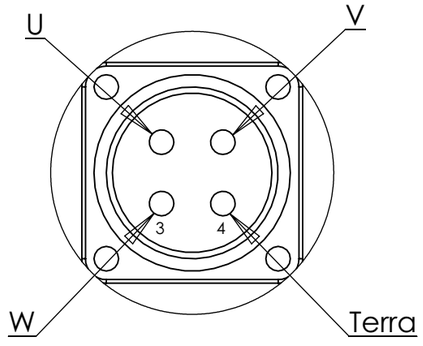

DETALHE A
ESCALA 2 : 1

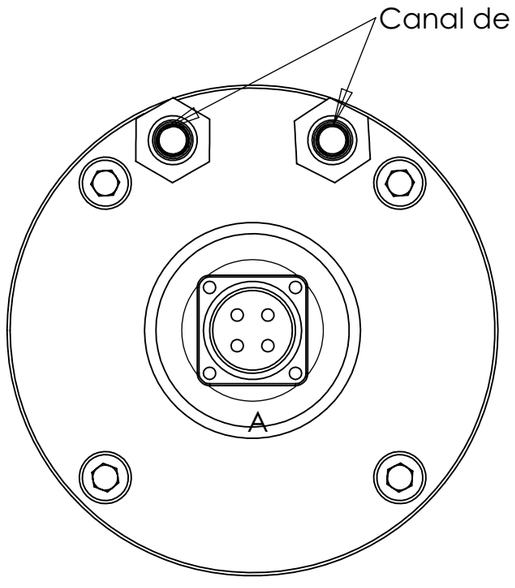

Rotação: 24.000 rpm
Voltagem: 220V
Frequência: 400Hz
Potência: 1,5Kw
Pinça ER 11
Corrente: 6A
Peso: 4,5 Kg
Refrigeração Líquida
Porca ER-11

REVISÃO 01

AZANELLI

	NOME	ASSINATURA	DATA
Desenhista	Sérgio		
Projetado	Sérgio		
Aprov.	Sérgio		
Manuf.			
Q.A			

MATERIAL:

PESO: 4Kg

TITULO

Spindle de alta frequência
24.000 RPM / 400 HZ

Desenho Nº

MWC 80-152201

A3

ESCALA: 1:1

PÁGINA 1 / 1